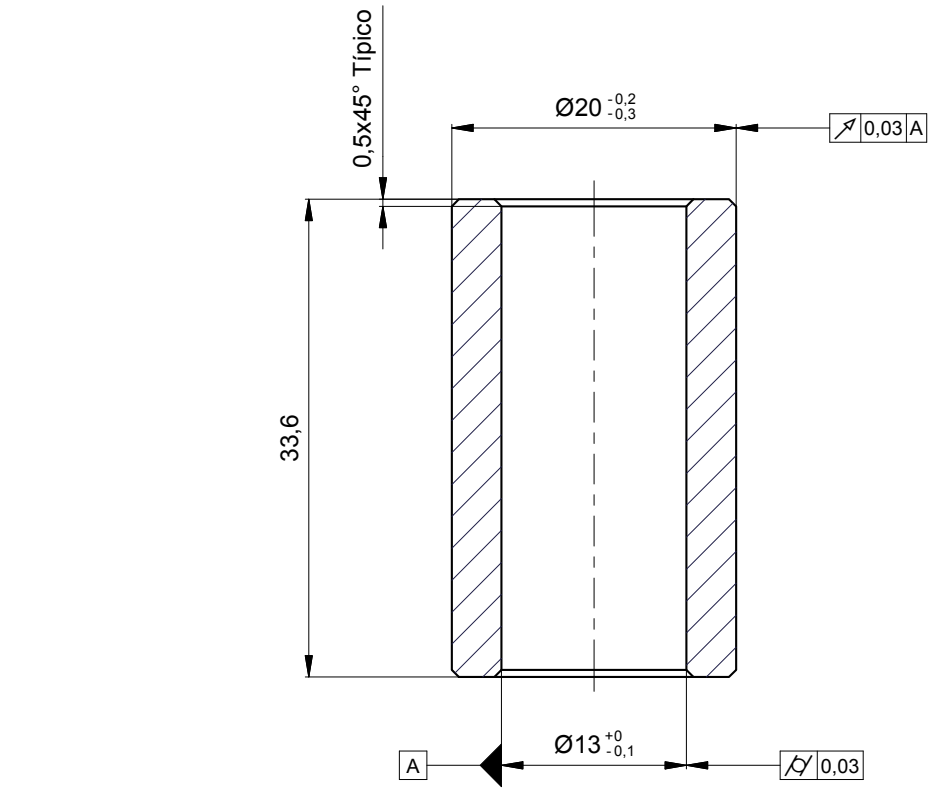

Sección
Esc.: (2 : 1)

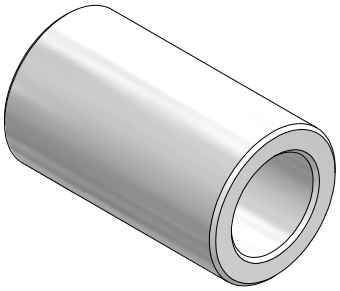

Isométrico

1,6

EQUIVALENCIAS DE MAQUINADOS	
ANSI	DIN - ISO 1302
4	0,1
8 / 16	0,2 / 0,4
32 / 63 / 125	0,8 / 1,6 / 3,2
250 / 500	6,3 / 12,5

DIN - ISO 1302 EN MICROMETROS
ANSI EN MICROPULGADAS

Material:	Acero AISI 1020 O (AISI 1045)
Tratamiento:	Nunguno
Dureza:	De suministro
Protección:	Impregnados en aceite
Ensayos:	Metrología

VARIACIONES MÁXIMAS PERMISIBLES DIMENSIONES EN mm. ISO 2768 - m

DE 0 A 6	DE 6 A 30	DE 30 A 120	DE 120 A 400	DE 400 A 1000	DE 1000 A 4000	DE 2000 A 4000	DE 4000 A 8000
±0,1	±0,2	±0,3	±0,5	±0,8	±1,2	±2,0	±3,0

Elaboró	Jimmy V. 2012-09-26	Dimensiones en:	Milímetros (mm)
Revisó	ASMECON 2012-11-16	Escala	Proyección
Aprobó	Metro de Medellín 2012-11-16	2:1	

Rev.	Coord.	Modificaciones	Vo.Bo.	Fecha

Sistema:	CABINAS MC
Subsistema:	SUSPENSIÓN TC8
Equipo:	PIVOTE DE CORRECTOR EQUILIBRIO
Descripción:	BUJE SUPERIOR CORRECTOR ASIENTO

ÁREA DE INGENIERÍA

Rev.

A4	001853	1 Hoja:	1 De:

METRO DE MEDELLIN
CALIDAD DE VIDA

ESTE PLANO Y TODA LA INFORMACIÓN EN ÉL CONTENIDA SON PROPIEDAD DEL METRO DE MEDELLÍN, EL USO INDEBIDO O LA REPRODUCCIÓN TOTAL O PARCIAL DE ESTE SIN LA PREVIA AUTORIZACIÓN DEL METRO DE MEDELLÍN PODRÁ SER DEMANDADO POR LA VIOLACIÓN A LOS DERECHOS DE AUTOR.

Reemplaza a:	Requerimiento No.	No. Documento Ppal.

Formato A4 (210x297) según DIN (476 / 823) ISO 5457